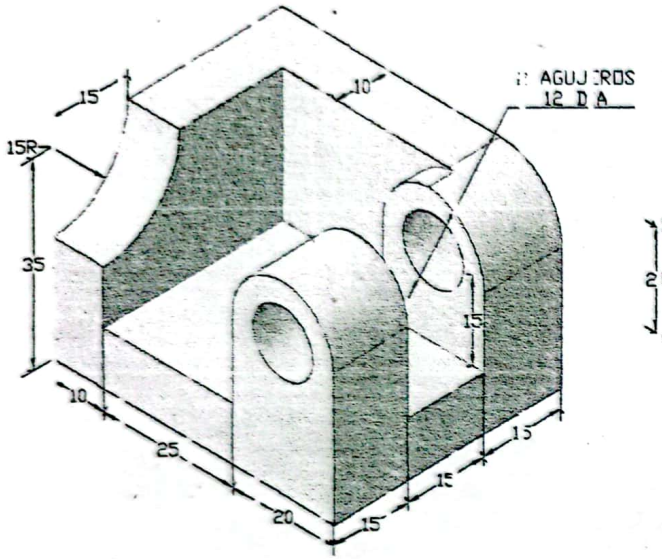

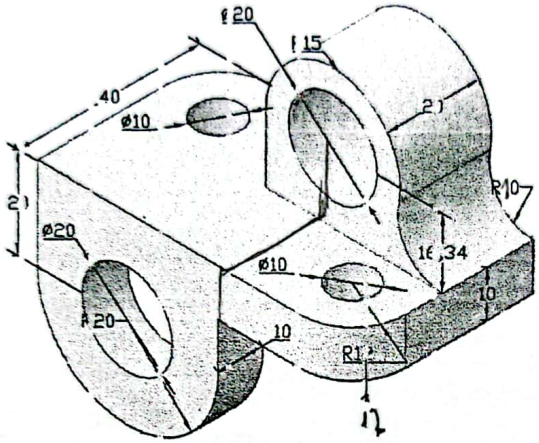

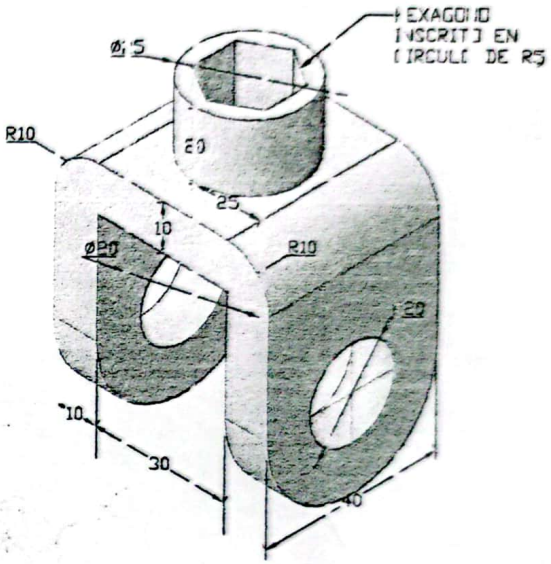

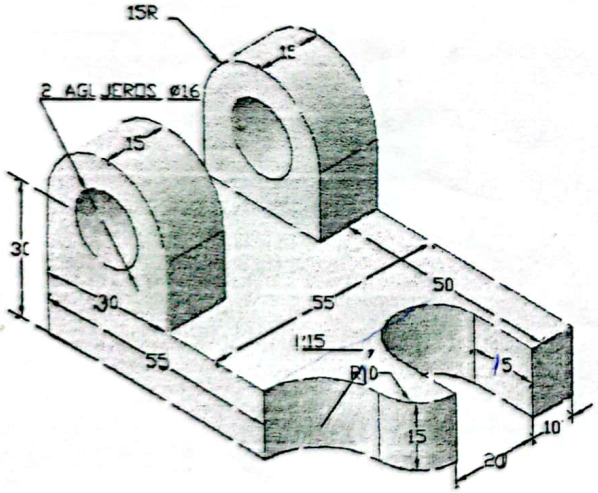

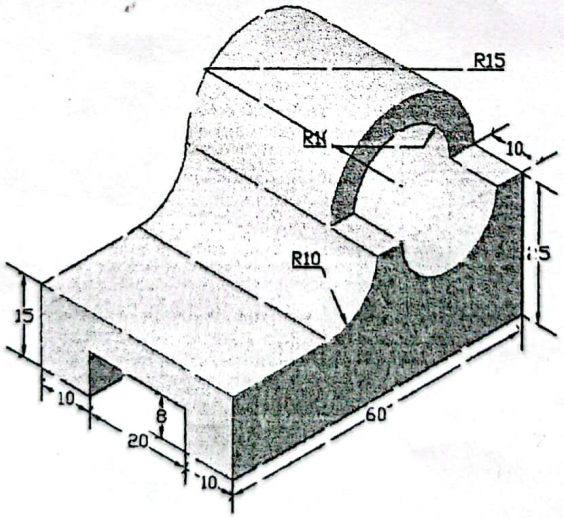

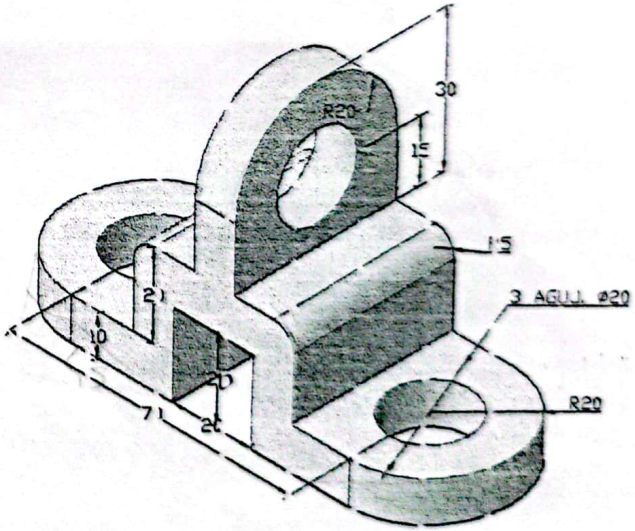

E:\Ar tonio\IT \escudo jpg	Dibujó:	Instituto Técnico Industrial	Tema:	
	NFCRMÁTICA – AÑO	**FRANCISCO JOSÉ DE CALDAS**	Revisó	Fecha:

Escala 1:1